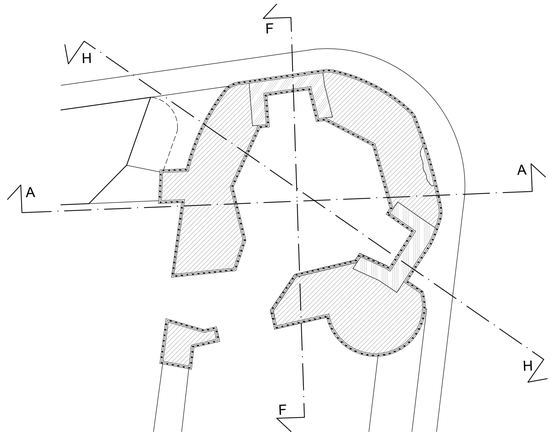

Pianta livello marciaronda (0,00) - Sezione AA
Post Operam - scala 1:50

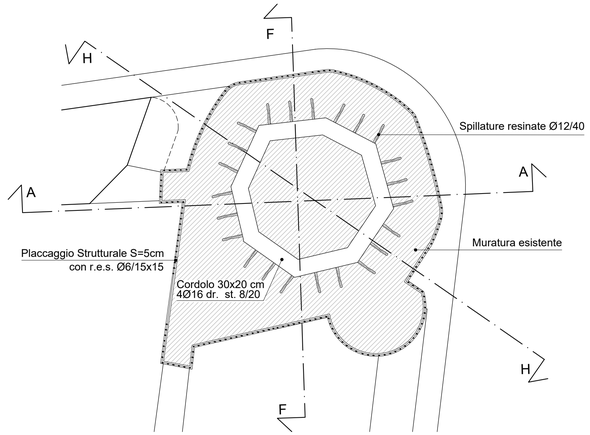

Pianta livello marciaronda (0,00) - Sezione DD
Post Operam - scala 1:50

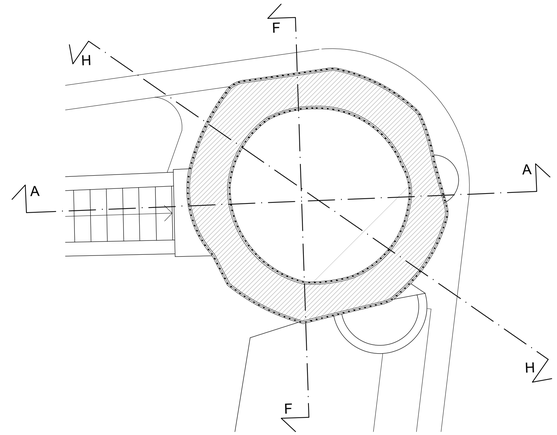

Pianta livello + 2,85 - Sezione GG
Post Operam - scala 1:50

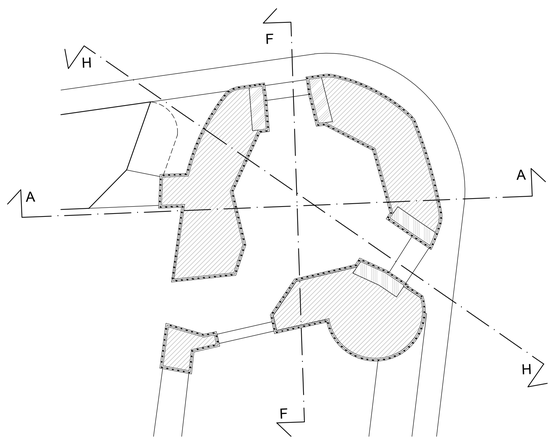

Pianta livello marciaronda (0,00) - Sezione BB
Post Operam - scala 1:50

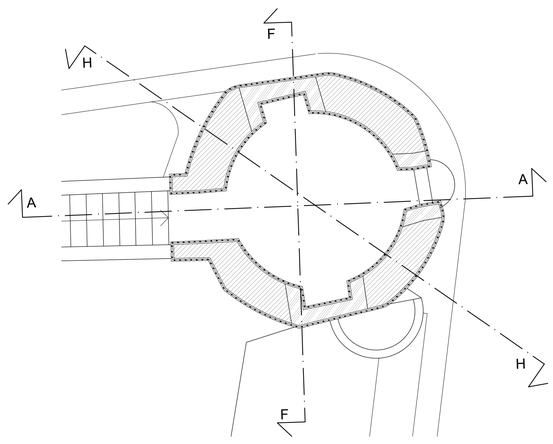

Pianta livello + 2,85 - Sezione EE
Post Operam - scala 1:50

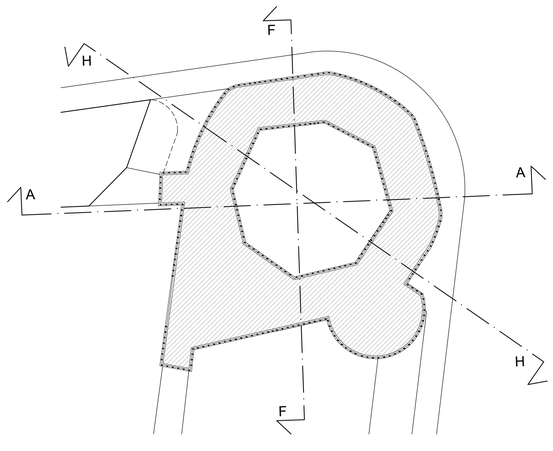

Pianta livello marciaronda (0,00) - Sezione CC
Post Operam - scala 1:50

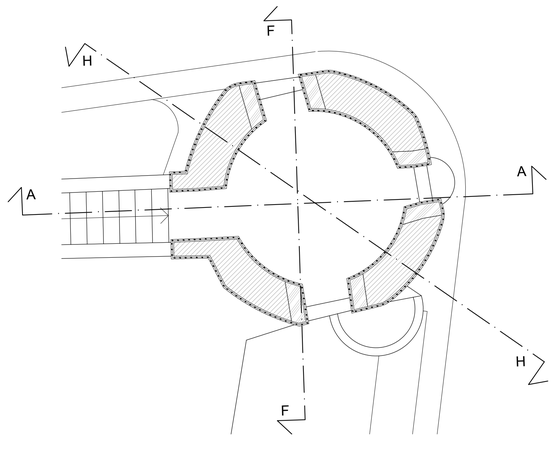

Pianta livello + 2,85 - Sezione FF
Post Operam - scala 1:50

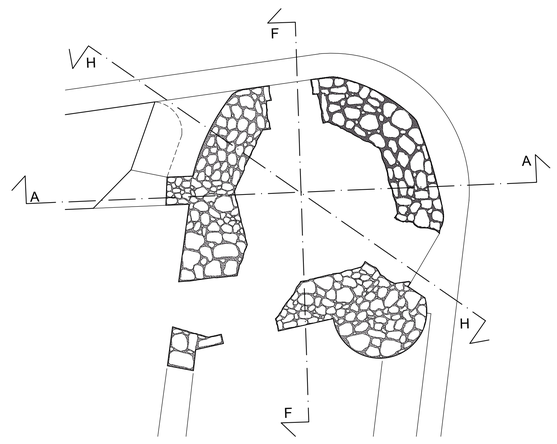

Pianta livello marciaronda (0,00)
Ante Operam - scala 1:50

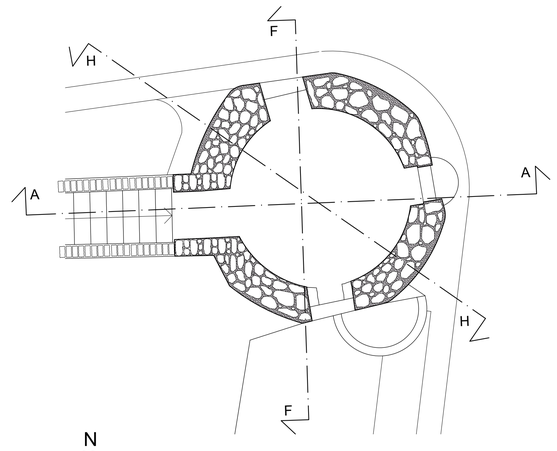

N

Pianta livello + 2,85
Ante Operam - scala 1:50

LEGENDA INTERVENTI DI CONSOLIDAMENTO

Ricostruzioni a mattoni pieni
Cerchiatura Porte e finestre

Muratura Esistente consolidata

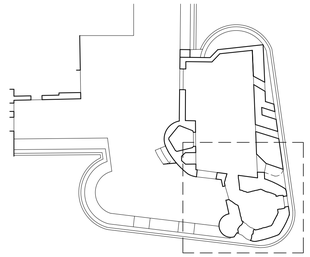

N

Baluardo sud est - livello marciaronda (0,00) - scala 1:200

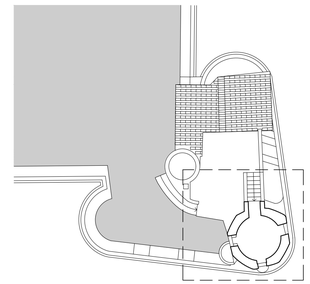

Perimetro intervento
di consolidamento

Baluardo sud est - livello + 2,85 - scala 1:200

Città di Nettuno

COMUNE DI NETTUNO

PROVINCIA DI ROMA

LAVORI URGENTI DI CONSOLIDAMENTO STATICO E RESTAURO
CONSERVATIVO DA ESEGUIRSI SULLA TORRE DI FORTE SANGALLO

PROGETTO ESECUTIVO
D.lgs 163/2006

Il Dirigente Area LL.PP.:
ing. Benedetto Sajeva

R.U.P.:
arch. Federica Sodani

studio di architettura comes del gallo
piazza grecia 37 - 00196 roma (rm)
Tel.: 0696521540 - Cell.: 3389826768 - Fax.: 0696521540
E-mail: l.comes@fastwebnet.it
C.F.: cmslvi64s62h501q - P.IVA: 10767520587
www.architetticomesdelgallo.it

Progettista:
arch. Livia Comes

SCALA	TITOLO ELABORATO	TAVOLA				
1:50	CONSOLIDAMENTO STRUTTURALE PIANTE ANTE E POST OPERAM	SEZIONE		NUMERO		REV.
DATA		T	A V	1	1	1
Ottobre 2016						